AXENT

SWITZERLAND

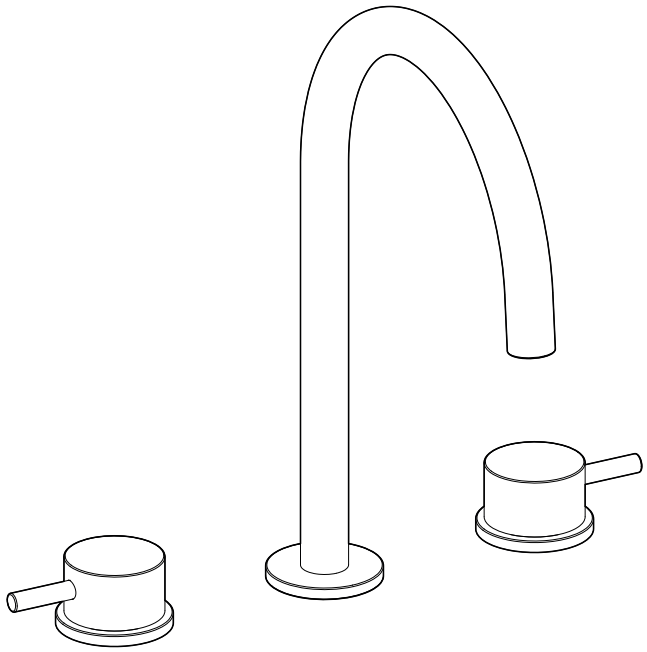

AXENT GRACE

INSTALLATION INSTRUCTION

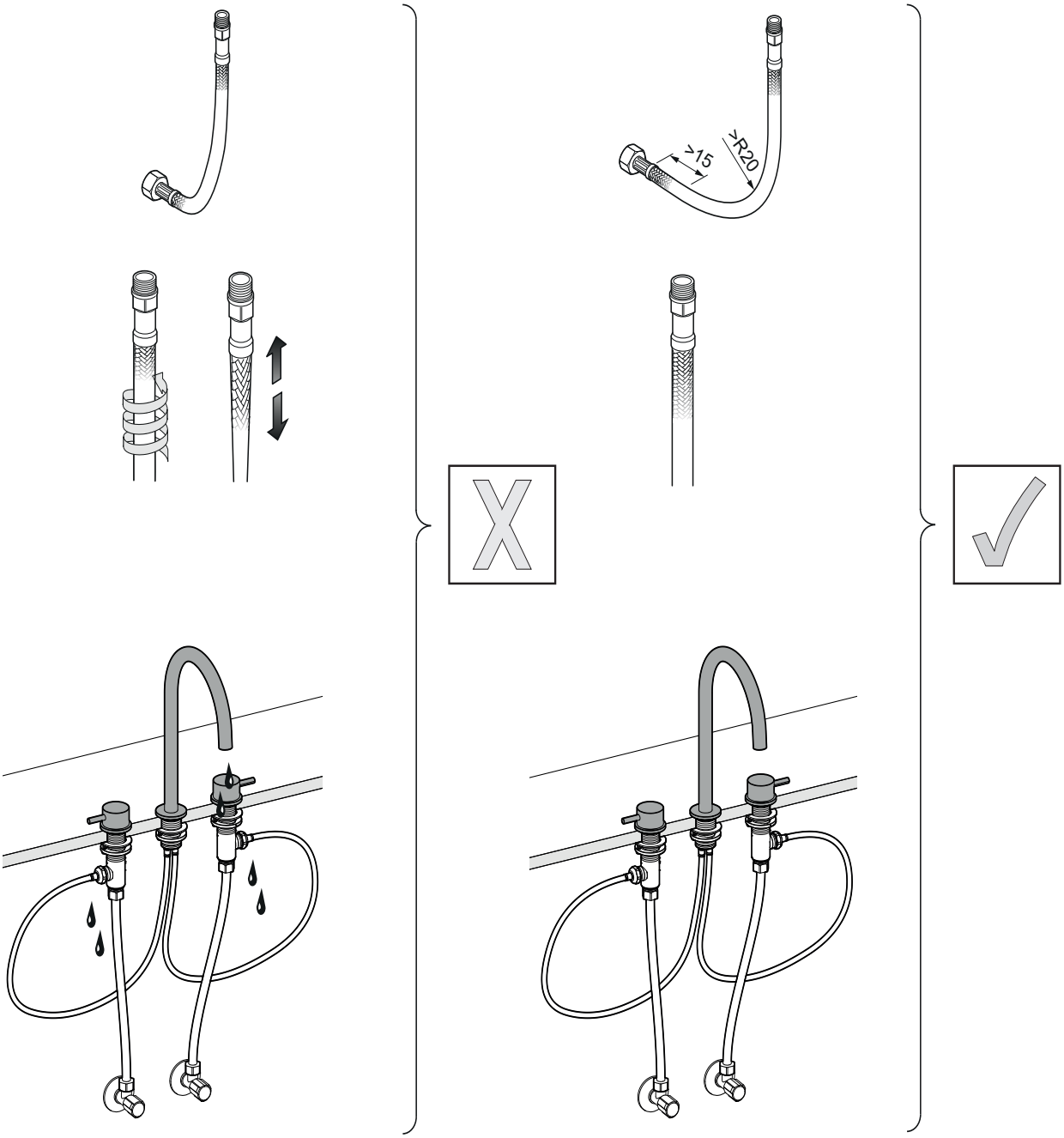

max. 1 MPa	max. 80ºC	0.3 MPa / Q= 5 l/min	40-65ºC	0.1-0.5 MPa

F02.17xx.71.04

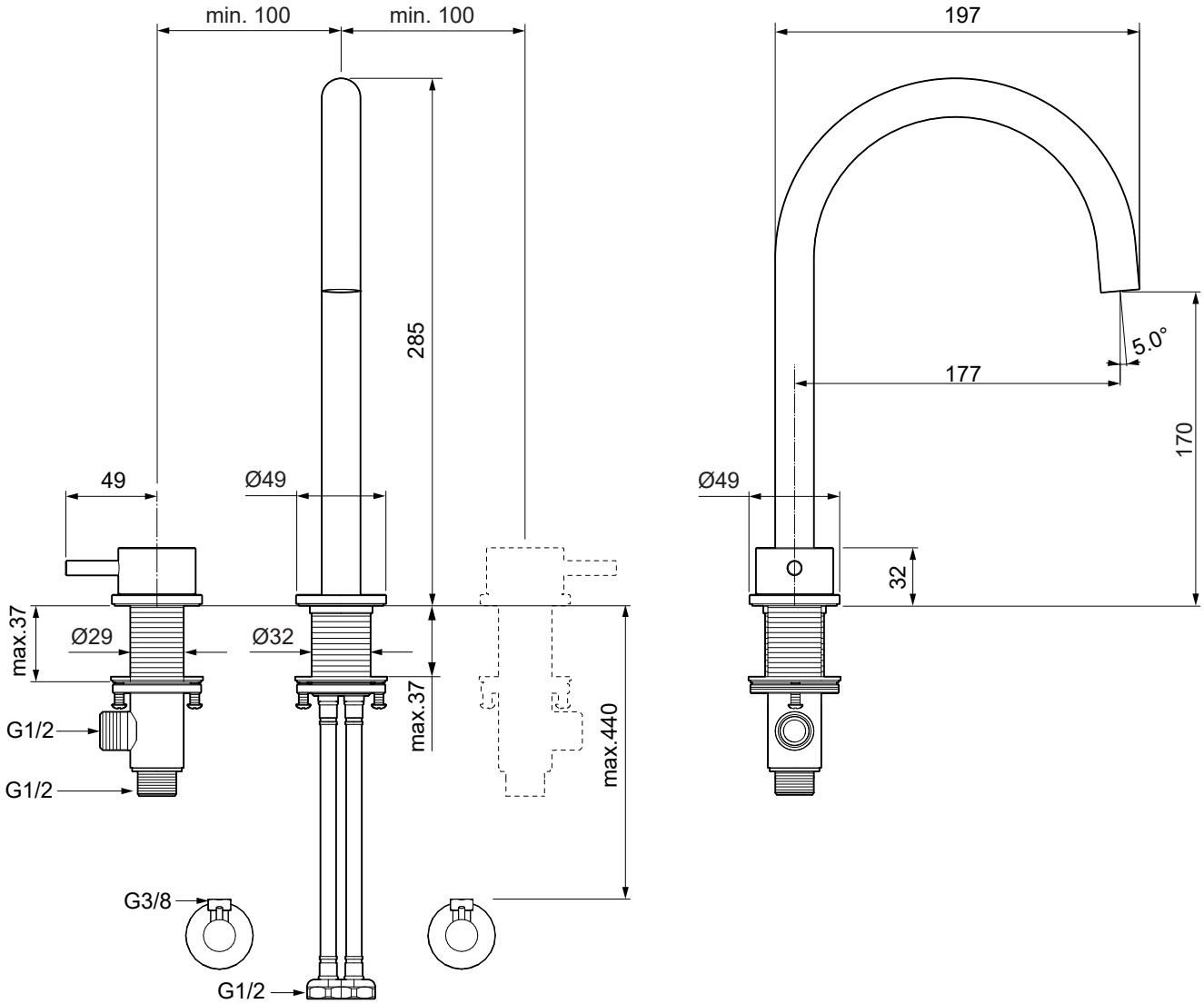

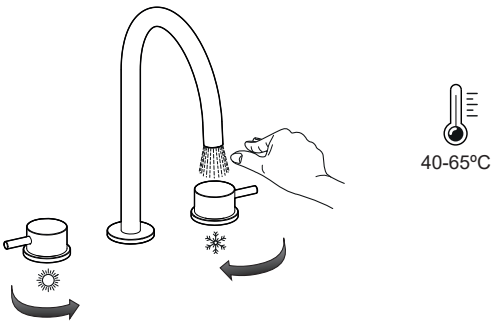

EN The product is exclusively designed for drinking water!
DE Das Produkt ist ausschließlich für Trinkwasser konzipiert!
FR Le produit est exclusivement conçu pour de l'eau potable!
NL Het product is uitsluitend ontworpen voor drinkwater!
DA Produktet er udelukkende beregnet til drikkevand!
ES El producto está diseñado exclusivamente para agua potable!
IT Il prodotto è concepito esclusivamente per acqua potabile!
PL Produkt przeznaczony wyłącznie do wody pitnej!
CS Výrobky jsou vhodné pro přímý kontakt s pitnou vodou.
HU A terméket kizárólag ivóvízhez tervezték!

1

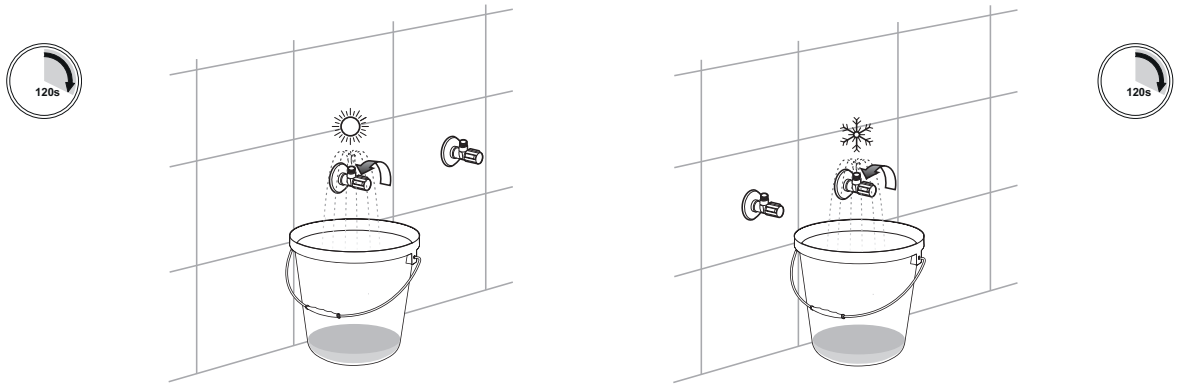

2

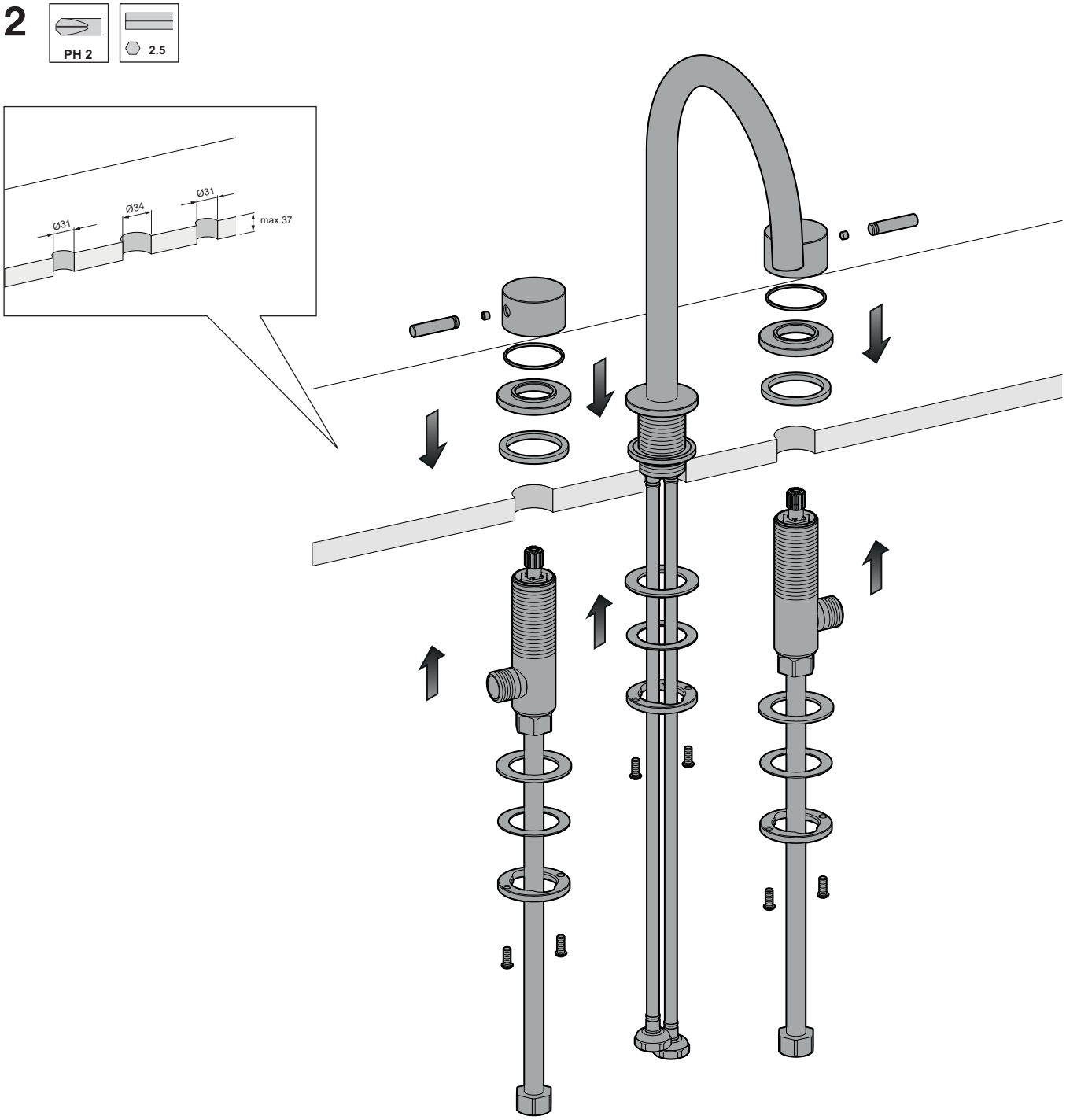

3

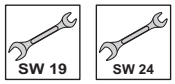

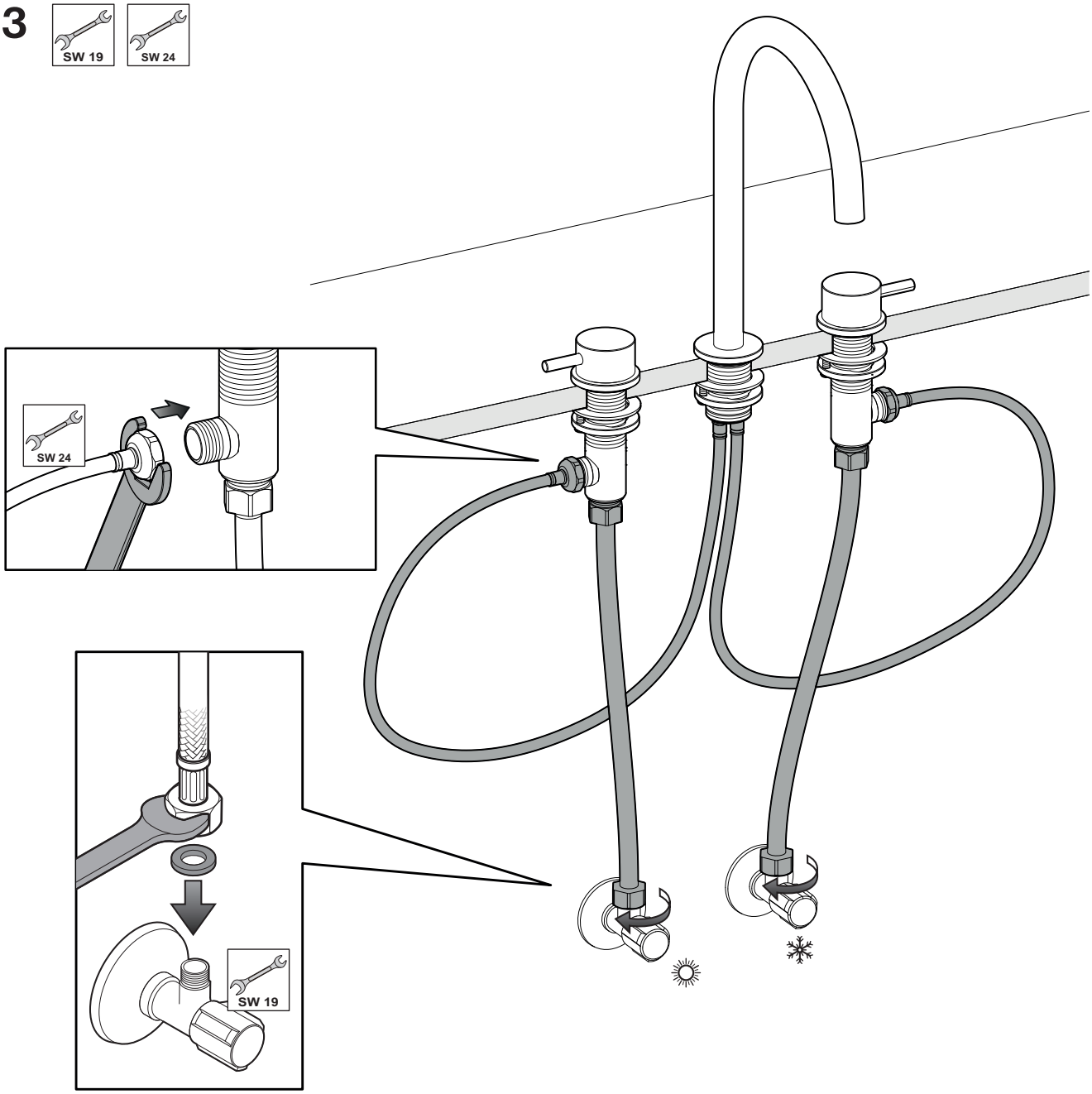

1

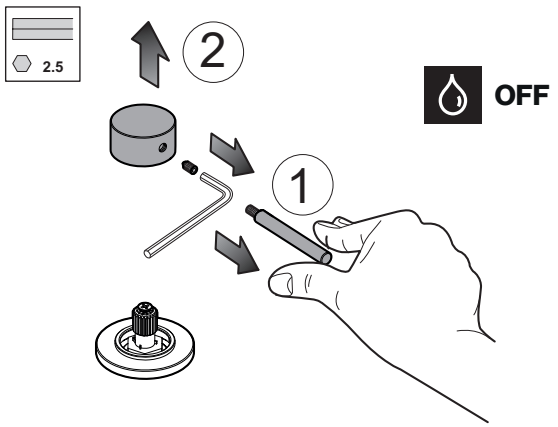

2

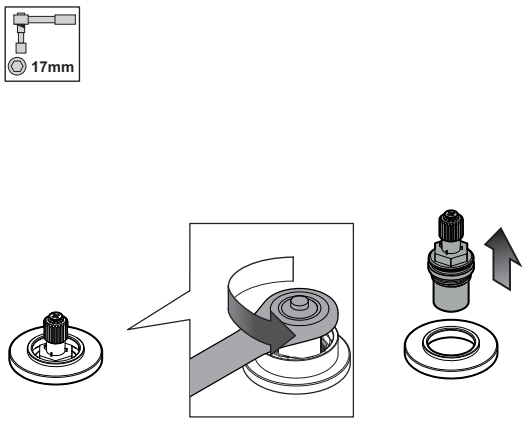

3

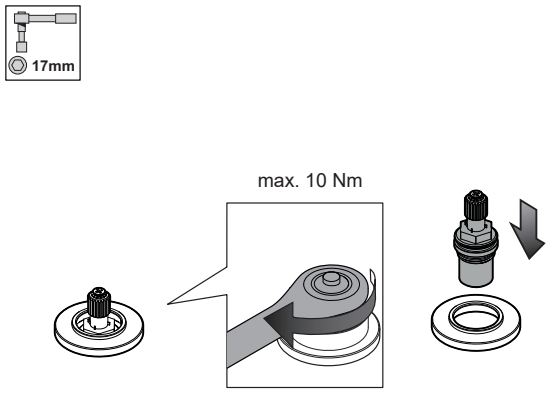

4

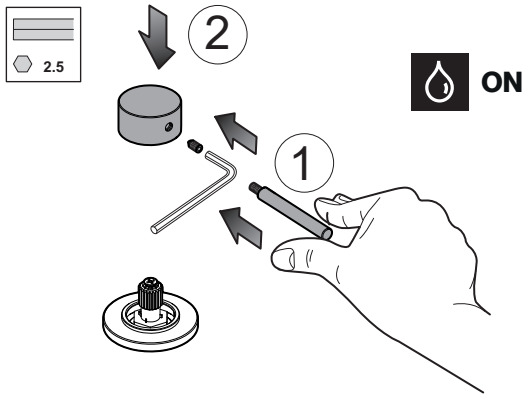

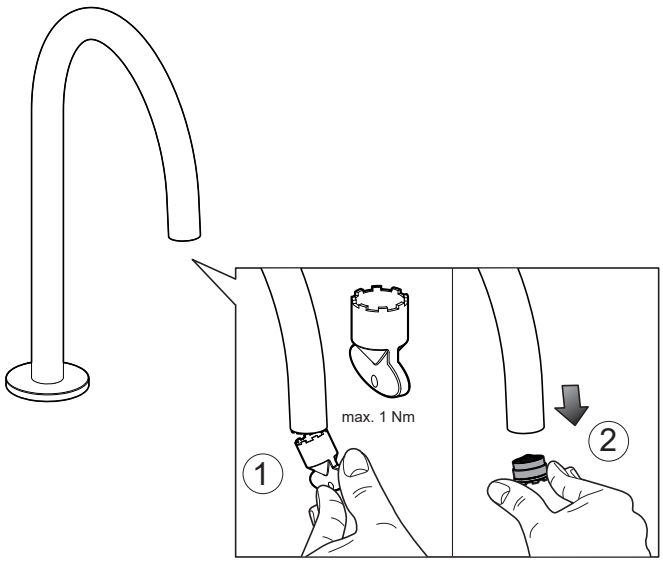

F02.17xx.71.04

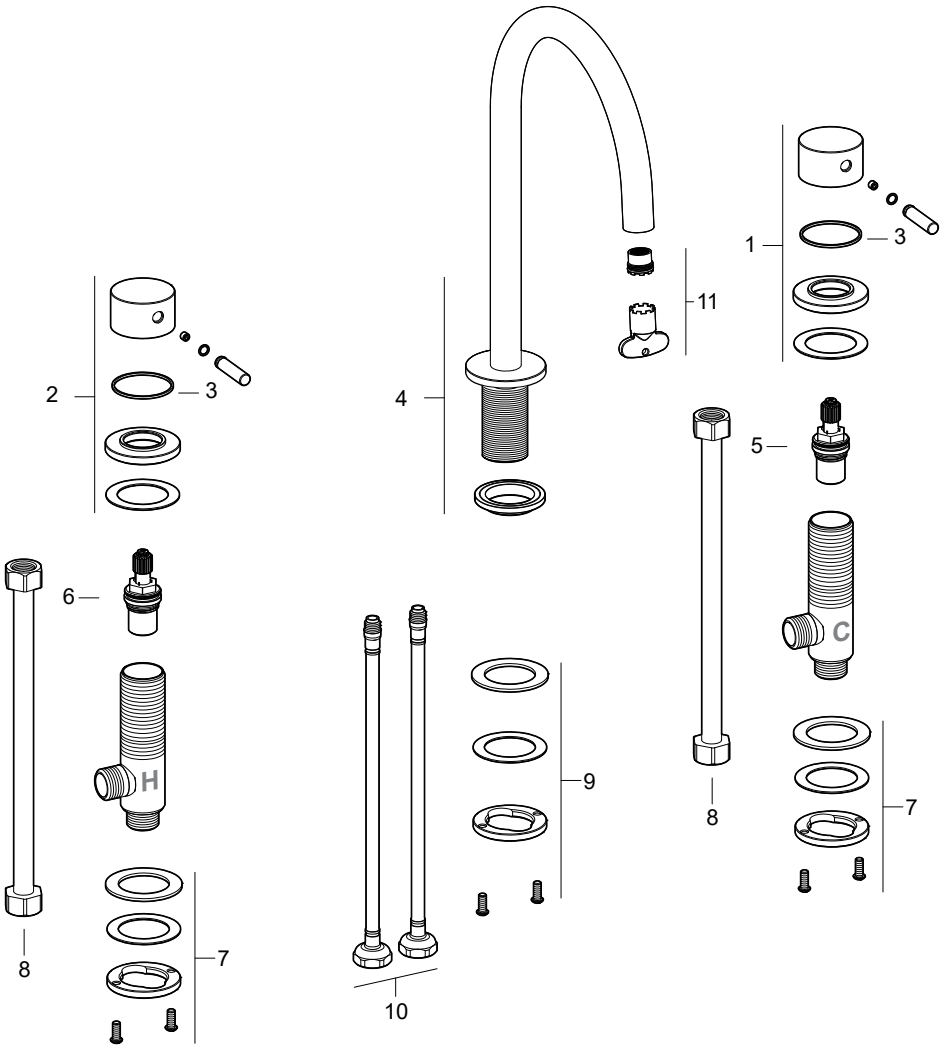

Pos.	Article no.	Product name	Qty
1	X02.0033.xx.01	Handle complete D42 cold	1
2	X02.0034.xx.01	Handle complete D42 hot	1
3	X02.0024.10.01	Sliding ring	2
4	X02.0026.xx.01	Spout complete	1
5	X02.0027.10.01	Cartridge D18 cold	1
6	X02.0028.10.01	Cartridge D18 hot	1
7	X02.0029.10.01	Connecting set M29	1
8	X02.0030.10.01	Flexible hose set G1/2-G3/8 500mm	1
9	X02.0006.10.01	Connecting set M32	1
10	X02.0031.10.01	Flexible hose set G1/2-M10 450mm	1
11	X02.0007.10.01	Aerator (5l/min)	1

For xx:
12 = Brushed stainless steel
06 = Matt black
07 = Brushed gunmetal
08 = Brushed light gold optic
09 = Brushed dark copper optic

AXENT International AG

info@axentbath.ch
www.axentbath.ch

MI_F0217xx.71.04 / 10.25