1

Not included / Non incluso /Non Inclus / Nie zawarty/ No incluido / Nao incluido

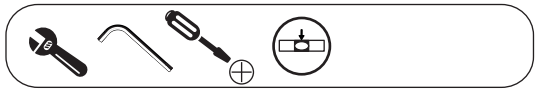

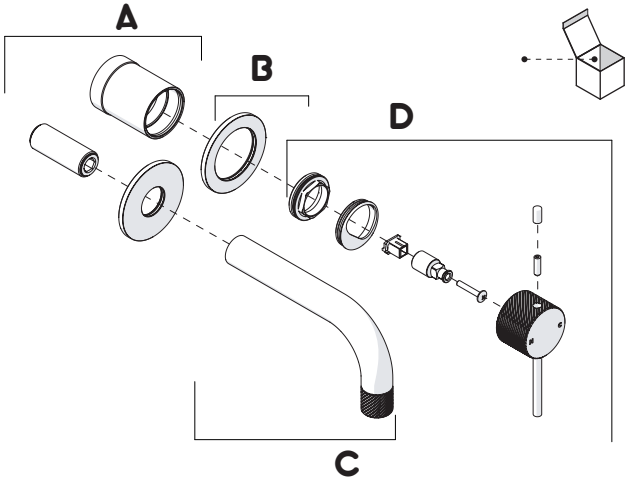

IT La finitura della parte estetica deve corrispondere a quella della parte incassata.
Bisogna svitare l'anello CROMATO e avvitare l'anello in finitura fornito solo nel kit della parte estetica.

EN The finish of the external part must be combined with the finish of the flush-fit part.
Unscrew the CHROME ring and screw the finishing ring supplied only in the kit of the aesthetic part.

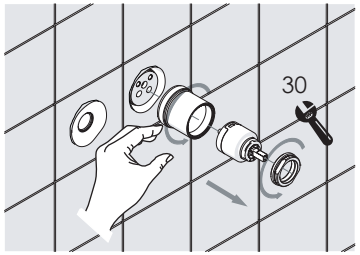

RIFERIMENTO IISTRWE81198#---STD
REFERENCE

2

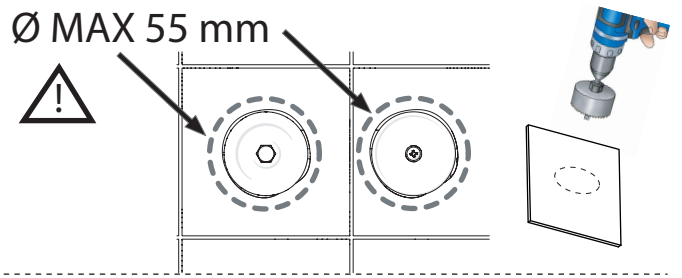

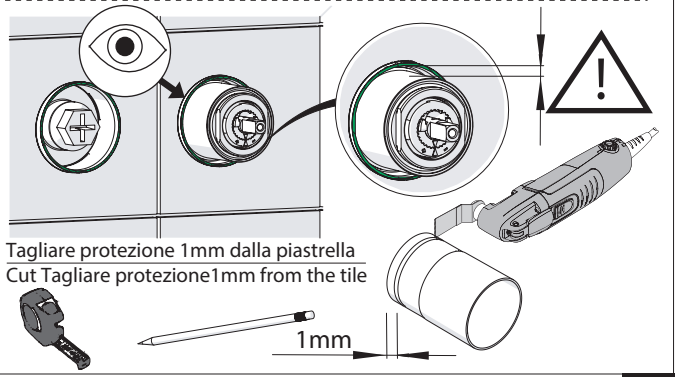

3

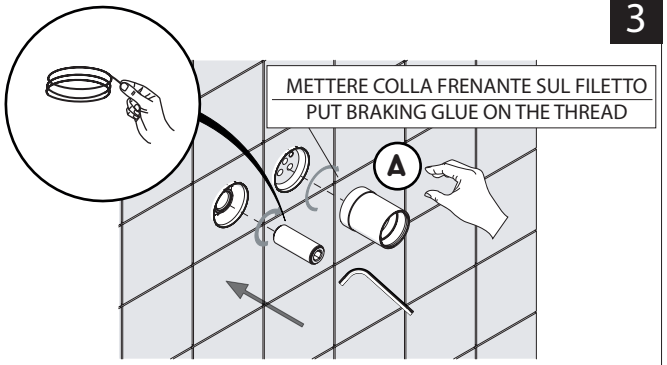

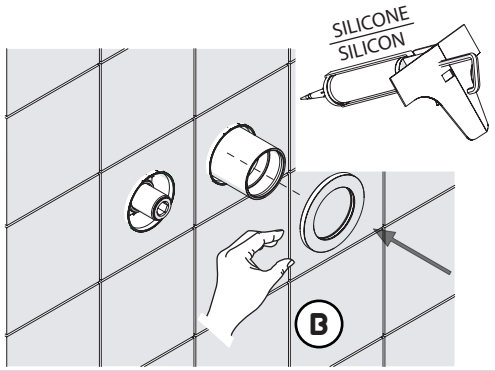

4

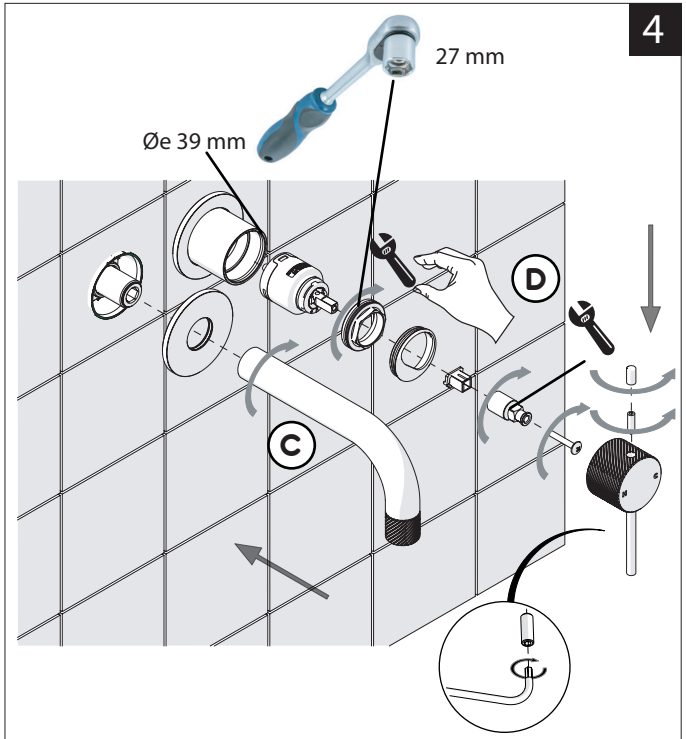

5

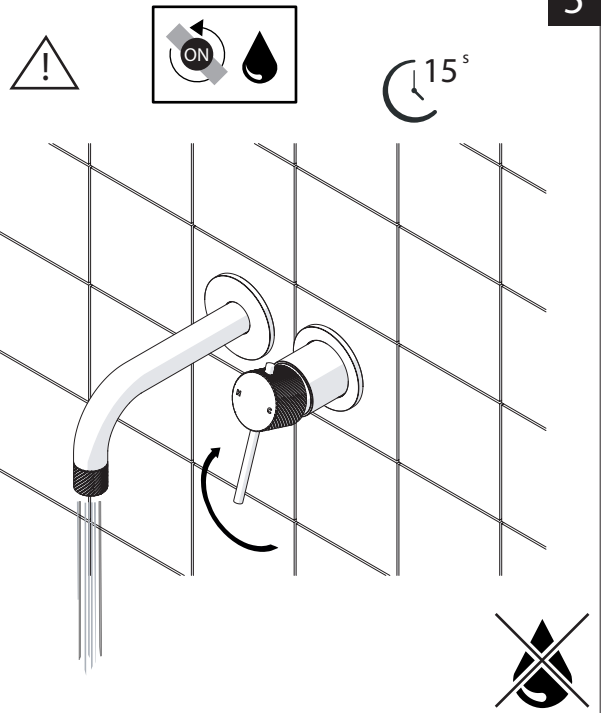

NOBILI

6

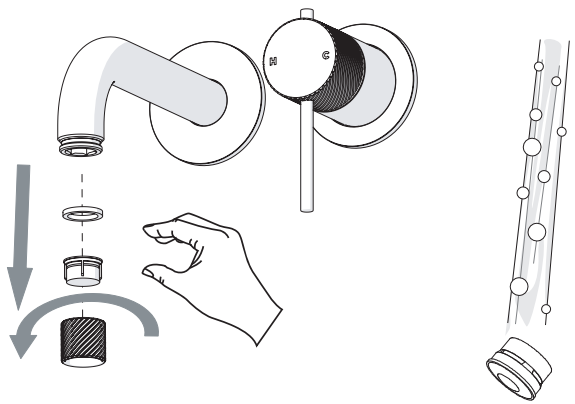

7

-50%

Dispositivo limitatore "dinamico"
della portata d'acqua "50%"

"Dinamic" flow rate restrictor "50%"

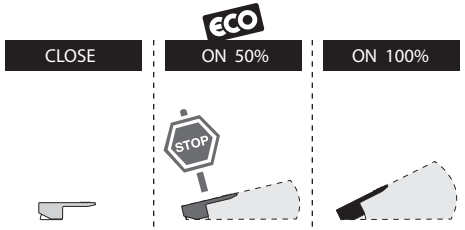

Per limitare la temperatura estrarre il limitatore
e riposizionarlo nella posizione che si desidera

Extract the limiter and put it in correct
position to limit temperature

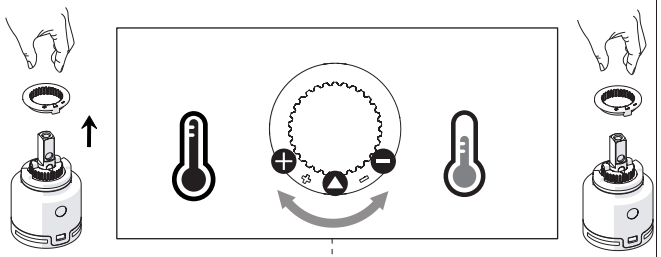

8

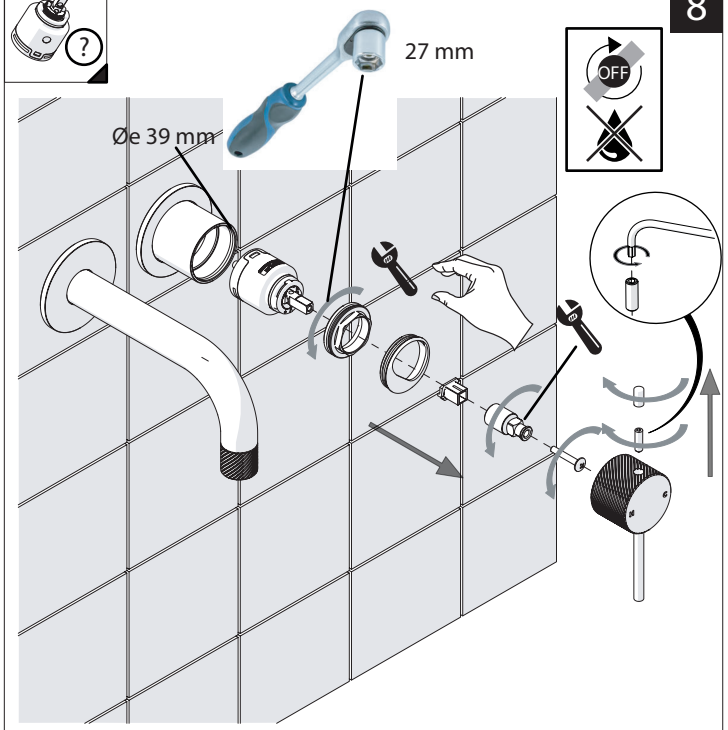

9

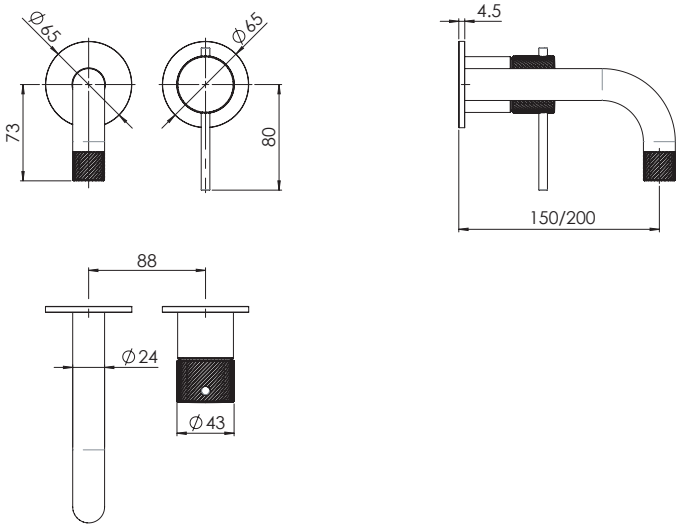

RESPIRO

www.nobili.it

PRIMA DI INIZIARE / BEFORE STARTING

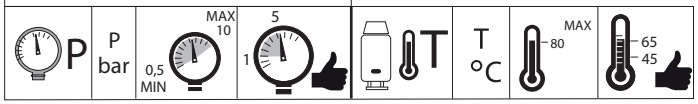

PULIZIA / CLEANING